BullSequana Edge

Guide d’installation

86 F1 67FR 10 - Mai 2021

L'avis juridique de copyright ci–après place le présent document sous la protection des lois de Copyright qui prohibent, sans s'y limiter, des actions comme la copie, la distribution, la modification et la création de produits dérivés.

Copyright ©Bull SAS 2021

Imprimé en France

Marques déposées

Toutes les marques citées dans ce manuel sont la propriété de leurs détenteurs respectifs.

Tous les noms de marques ainsi que les noms de produits matériels et/ou logiciels sont régis par le droit des marques et/ou des brevets.

La citation des noms de marques et de produits est purement informative et ne constitue pas une violation du droit des marques et/ou des brevets.

Hardware

Mai 2021

Bull Cedoc
357 avenue Patton
BP 20845
49008 Angers Cedex 01
FRANCE

Des corrections ou des modifications au contenu de ce document peuvent intervenir sans préavis. Bull ne pourra pas être tenu pour responsable des éventuelles erreurs qui pourraient y être contenues dans ce manuel, ni pour tout dommage pouvant résulter de son application.

Table des matières

Préface **p**-1

Public visé p-1

Chapitre 1. Vérification du contenu de la livraison 1-1

1.1. Déballage du serveur BullSequana Edge 1-1

1.2. Vérification des étiquettes 1-3

1.2.1. Étiquettes d'identification et de sécurité 1-3

1.2.2. Étiquette d'adresse MAC 1-5

1.2.3. Étiquette de sécurité des ventilateurs 1-5

1.2.4. Étiquette de danger électrique du module d'alimentation 1-6

Chapitre 2. Installation du serveur 2-1

2.1. Installation des antennes 2-2

2.2. Installation du serveur dans une armoire 2-3

2.2.1. Installation des rails dans une armoire 2-3

2.2.2. Installation des supports de fixation sur le serveur 2-7

2.2.3. Installation du serveur 2-8

2.3. Installation du serveur sur une surface plane 2-10

2.4. Installation du serveur sur un rail DIN 2-11

2.5. Installation du serveur sur un support VESA 2-14

Annexe A. Vis et rondelles A-1

Préface

Ce guide explique comment installer le serveur.

Voir	Il est recommandé de consulter le site web du support Bull pour obtenir les informations les plus à jour sur les produits, la documentation, les mises à jour des firmwares, les corrections de logiciel et les offres de service : http://support.bull.com

Public visé

Ce guide est destiné au personnel qualifié chargé de l'installation du serveur .

D049 DANGER

D049:

Le produit ne doit pas être utilisé dans un système de maintien des fonctions vitales ou dans d'autres applications ou systèmes dans lesquels une défaillance du produit pourrait menacer la vie ou la santé d'une personne. Toute utilisation dans ces domaines annule la garantie associée au produit.

Chapitre 1. Vérification du contenu de la livraison

Important	ATTENTION : Merci de lire attentivement les consignes de sécurité avant d'effectuer les procédures décrites dans ce manuel. Multilingual Safety Notices Guide, 86 X1 12FL

1.1. Déballage du serveur BullSequana Edge

Important	Avant de déballer le serveur inspectez l'emballage du serveur pour voir s'il est endommagé.

W020 AVERTISSEMENT
W020:
Le serveur ne doit pas être déballé avant qu'il ait atteint la température ambiante (24 heures dans la salle informatique).

Selon la configuration du serveur, les éléments suivants sont inclus:

- Serveur BullSequana Edge
- Antennes
- Kit de montage en armoire et supports
- Kit rail DIN
- Pieds adhésifs
- Vis et rondelles

Serveur avec un bezel avant

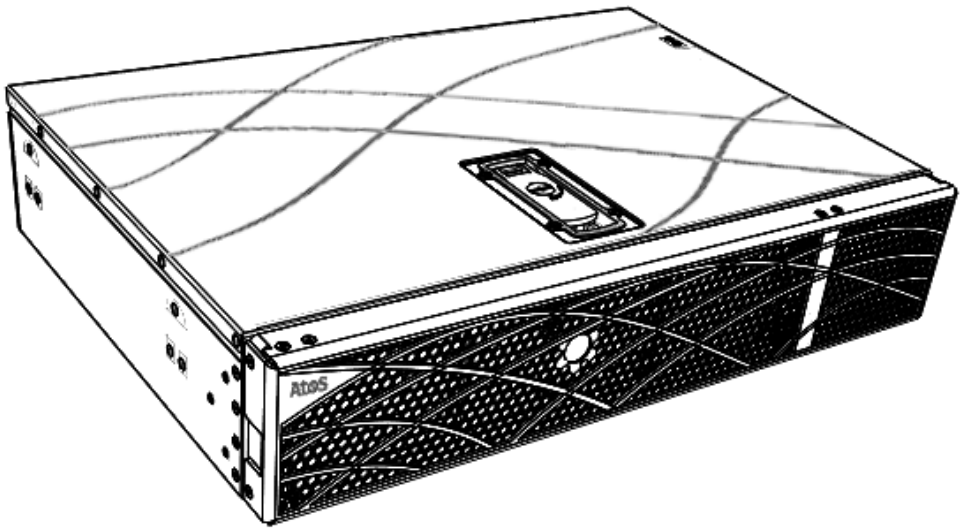

Serveur avec coque esthétique

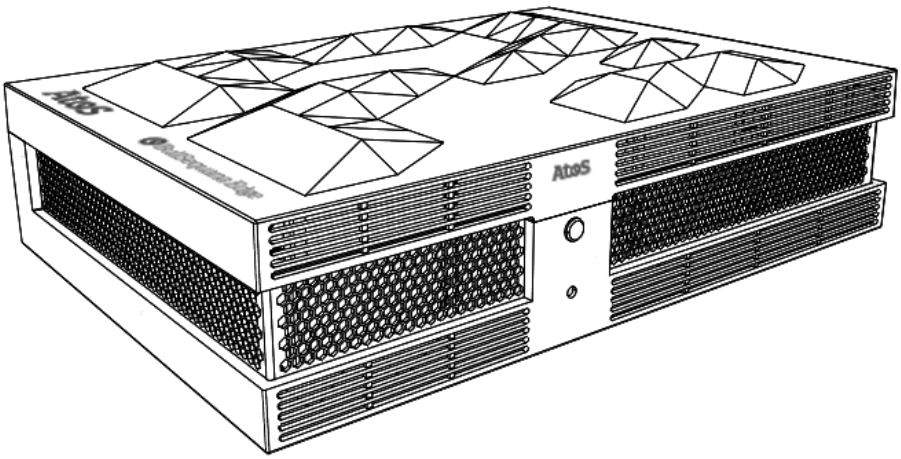

1.2. Vérification des étiquettes

Des étiquettes d'avertissement de sécurité, y compris les consignes de sécurité et les symboles graphiques, se trouvent sur le serveur. Vérifiez que l'installation électrique en place est conforme aux consignes de ces étiquettes.

1.2.1. Étiquettes d'identification et de sécurité

Étiquette d'identification

L'étiquette est à l'arrière du serveur.

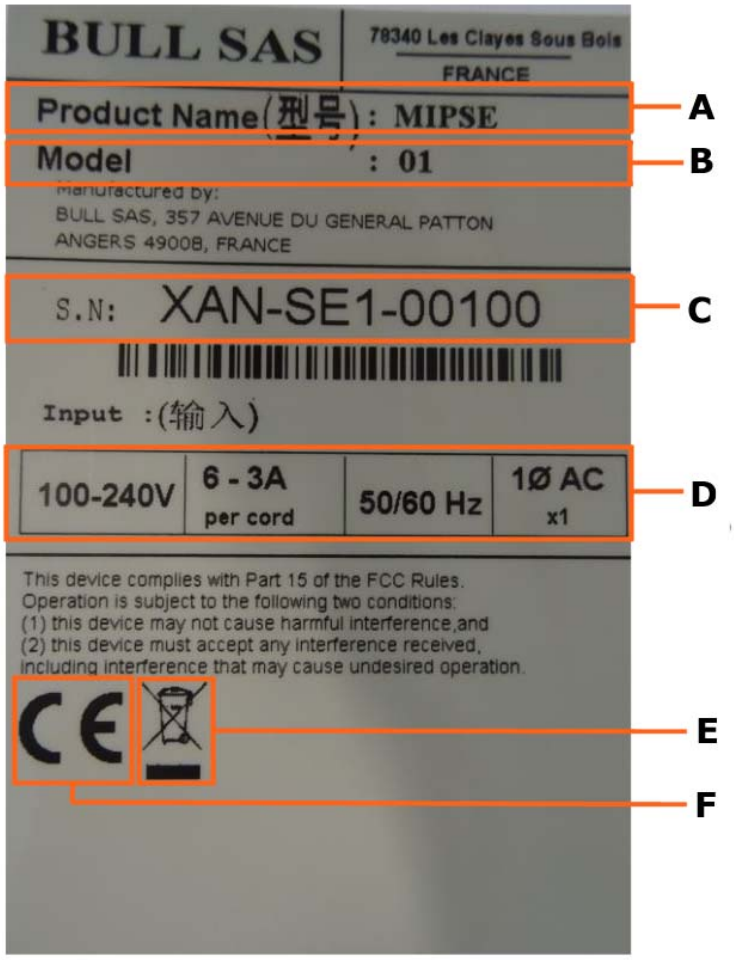

Identifiant	Description
A	Nom du produit: MIPSE
B	Numéro du modèle
C	Numéro de série
D	Caractéristiques électriques
E	Symbole de recyclage: Indique l'obligation de réutiliser et recycler correctement le matériel électronique et électrique.
F	Certification(s)

W071 AVERTISSEMENT

W071:
Cet équipement est conforme à l'article 15 de la réglementation FCC. Son utilisation est soumise aux deux conditions suivantes :
(1) Ce dispositif ne doit pas causer d'interférence dangereuses
2) Ce dispositif doit supporter toute interférence reçue,y compris les interférences qui peuvent provoquer un fonctionnement indésirable

Sérigraphie marketing

Dans le contexte marketing uniquement, le nom du produit est BullSequana Edge (G).

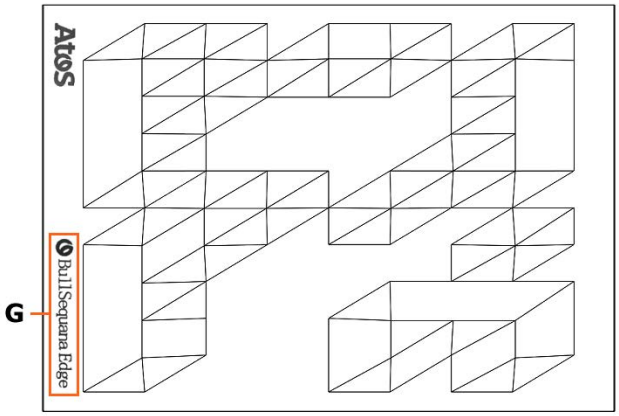

Étiquette de danger électrique

L'étiquette est à l'arrière du serveur et indique un risque de choc électrique.

C051 ATTENTION

C051:
Cet appareil a une alimentation interne. Débranchez tous les câbles d'alimentation de l'appareil avant d'intervenir.

1.2.2. Étiquette d'adresse MAC

Important Il est recommandé de noter l'adresse MAC au cas où l'étiquette soit perdue.

Localisation

L'étiquette est sur le coté droit du serveur.

Si nécessaire, retirez la coque esthétique pour vérifier l'étiquette.

Étiquette d'adresse MAC

1.2.3. Étiquette de sécurité des ventilateurs

Localisation

Les étiquettes sont sur les ventilateurs, à l'intérieur du serveur.

Étiquette de sécurité du ventilateur

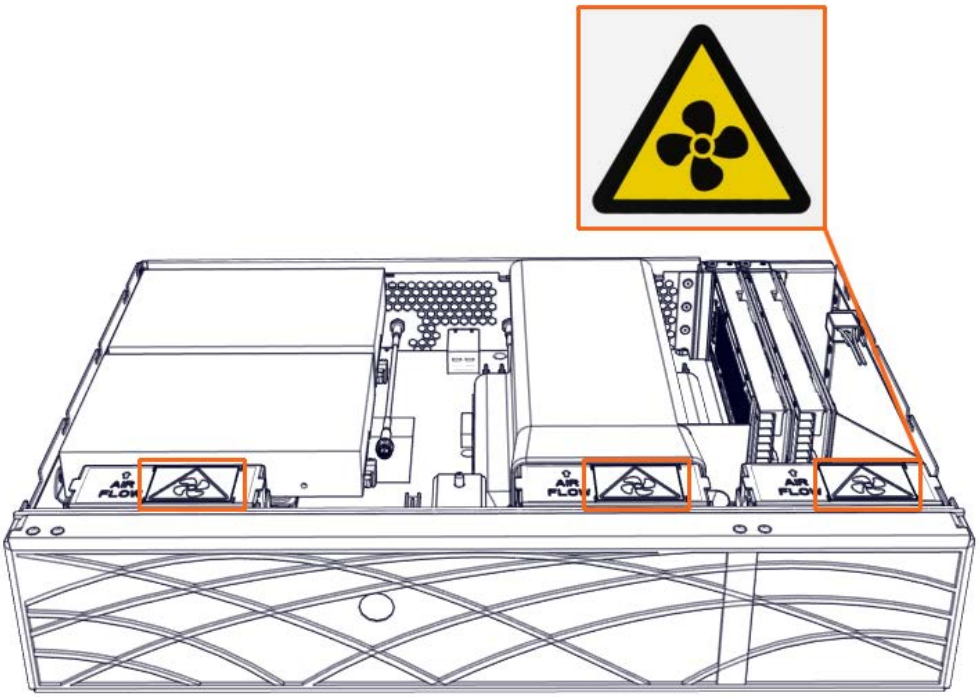

1.2.4. Étiquette de danger électrique du module d'alimentation

Localisation

Les étiquettes sont à l'intérieur du serveur : sur la cage des disques, sous les disques.

Étiquette de danger électrique

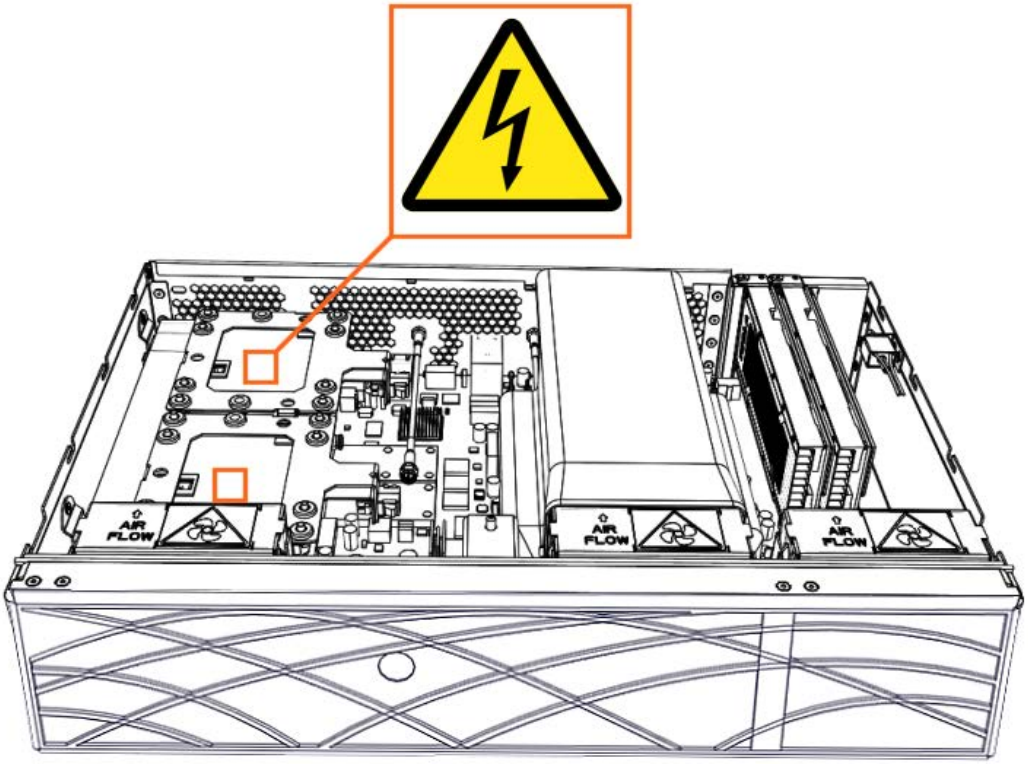

Chapitre 2. Installation du serveur

C050 ATTENTION

C050:
L'appareil doit être installé dans un endroit où l'antenne émettrice est à au moins à 20 cm de toute personne afin de respecter les exigences réglementaires en matière d'exposition aux radiofréquences.

W079 AVERTISSEMENT

W079:
Les appareils et les antennes ne doivent pas être utilisés avec d'autres antennes ou émetteurs. Seuls les appareils et les antennes, testés et approuvés par le fabricant, doivent être utilisés. Il est interdit de modifier la configuration des appareils ou des antennes. Toute modification enfreindra les règles de sécurité.

W080 AVERTISSEMENT

W080:
Utiliser uniquement les équipements et les antennes fournies et validés par le constructeur. Les antennes non validées peuvent produire une puissance d'émission de radio fréquence excessive et dépasser les limites de la FCC/IC. L'utilisation d'antennes non validées est interdite.

2.1. Installation des antennes

Note Les images de la procédure suivante montre un serveur avec un bezel avant mais la procédure est identique pour un serveur avec une coque esthétique.

1. Localisez la position des antennes

Vue arrière

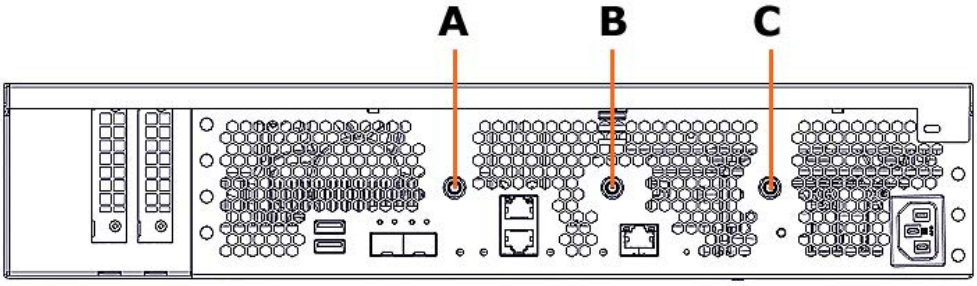

Identifiant	Description
A	Antenne externe 2 : (Dual-band WiFi or LoRaWAN or LTE 3G/4G GSM
B	Antenne externe 1 : Dual-band WiFi or LoRaWAN or LTE 3G/4G GSM
C	Antenne externe 0 : BMC WiFi

2. Tournez l'antenne pour la fixer sur le serveur

Vue arrière

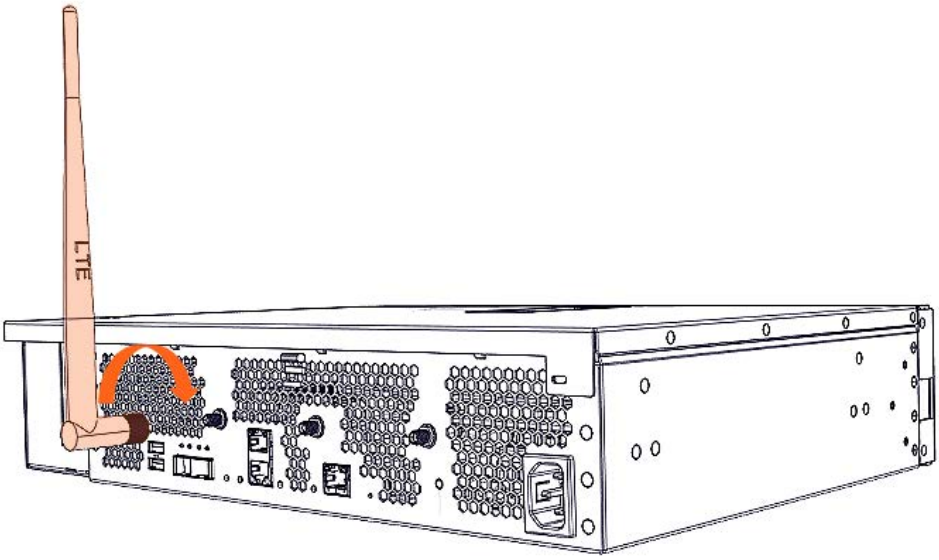

2.2. Installation du serveur dans une armoire

Note	Un serveur avec une coque esthétique ne peut pas être installé dans une armoire.

Vis et rondelles nécessaires

Voir	Annexe A Vis et rondelles

Outils nécessaires

- Tournevis T25 Torx
- Tournevis T20 Torx
- Tournevis T10 Torx

2.2.1. Installation des rails dans une armoire

1. Préparer les rails
   1. Dévisser les vis de chaque rail.

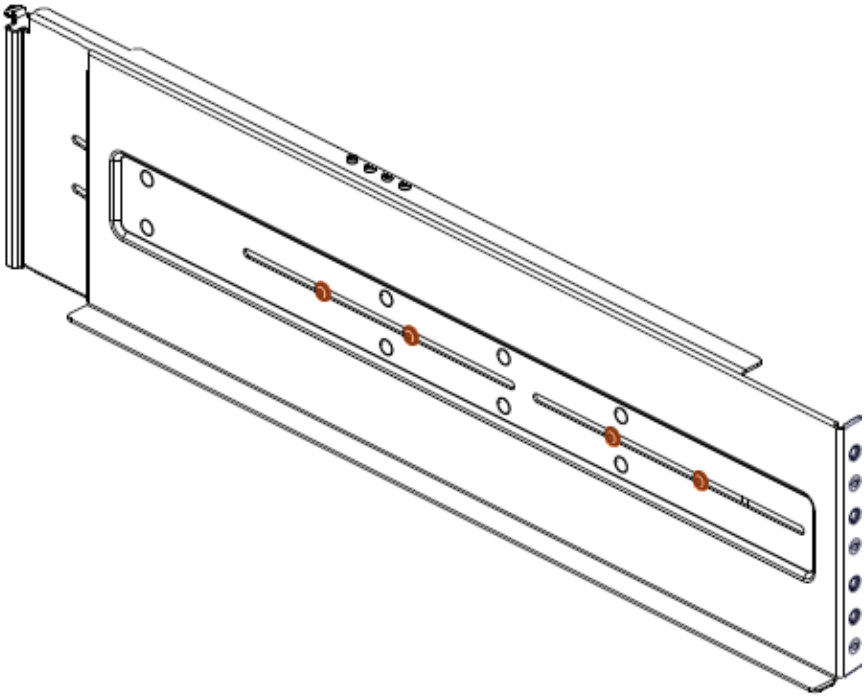

2. Ajuster la longueur de chaque rail.

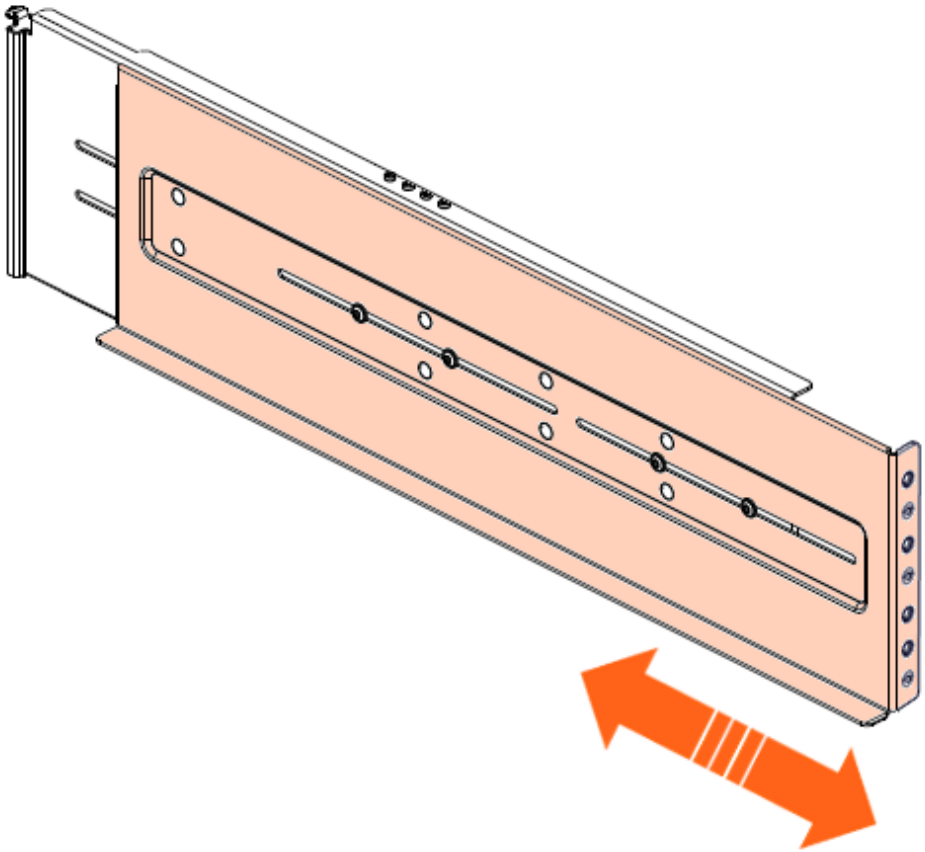

3. Visser les vis de chaque rail.

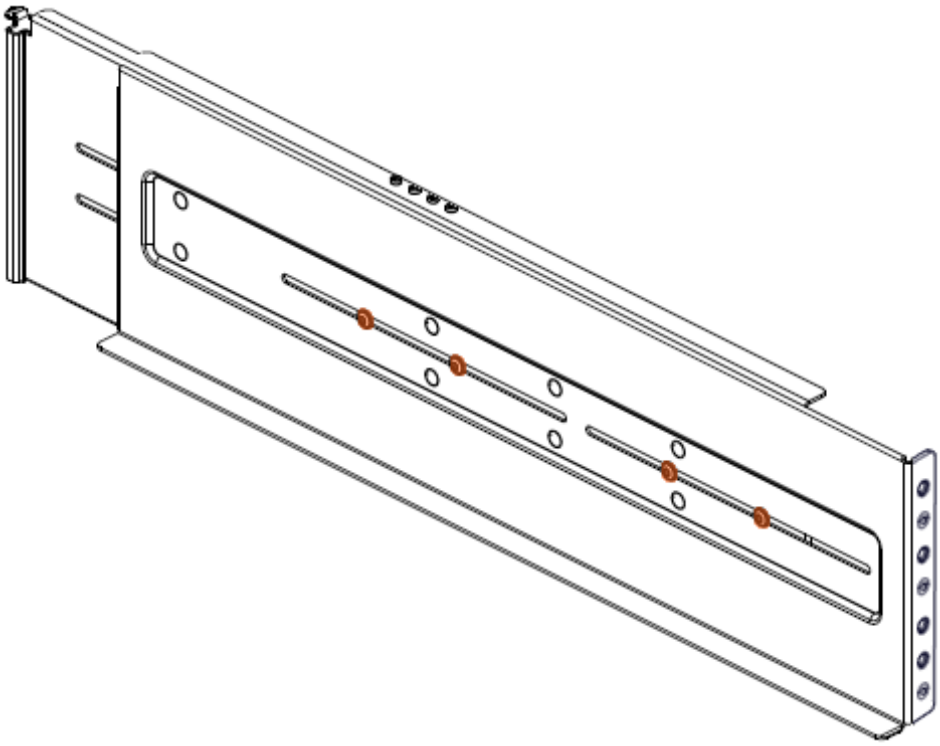

2. Depuis l'avant, installer le rail gauche

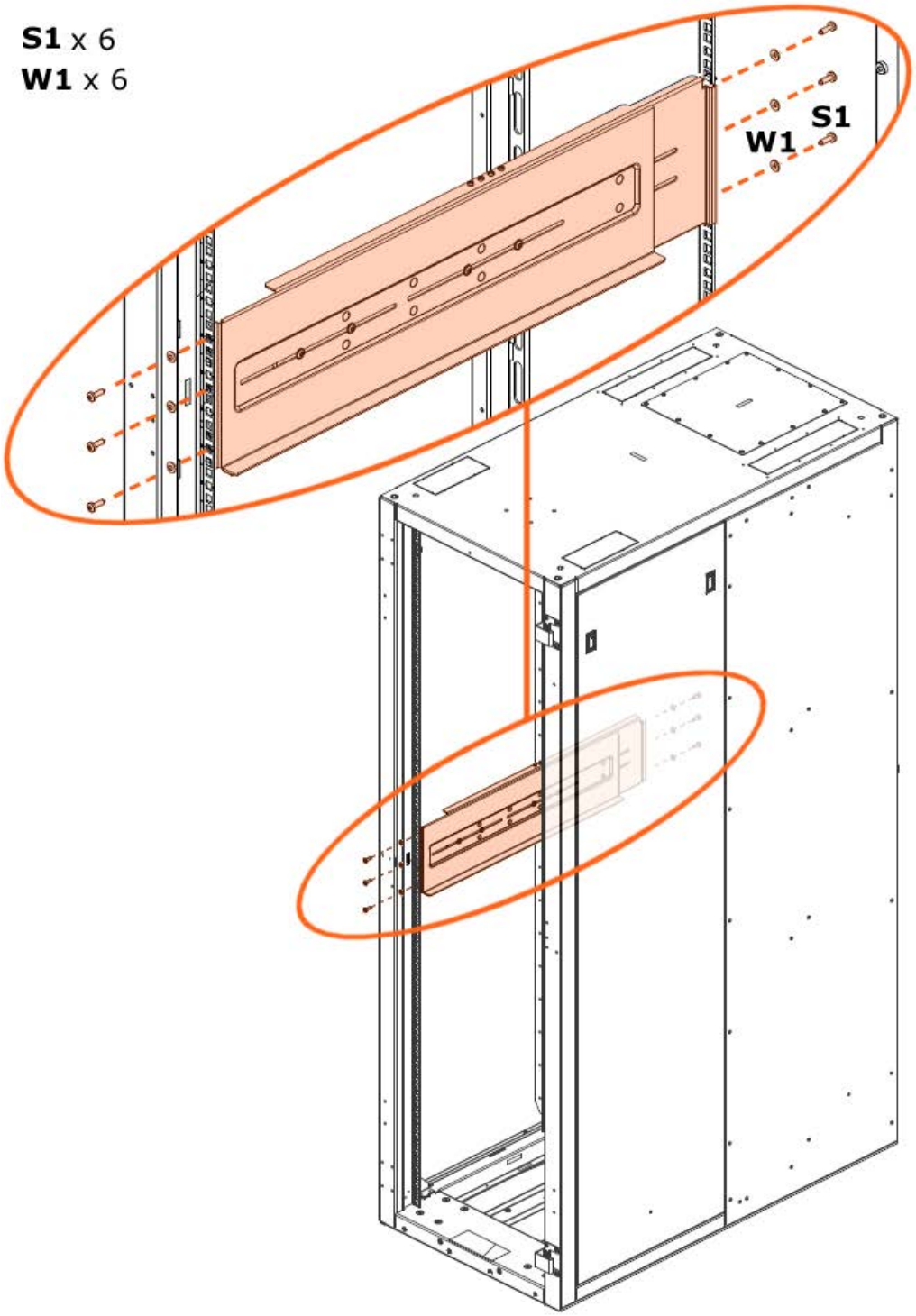

3. Depuis l'avant, installer le rail droit

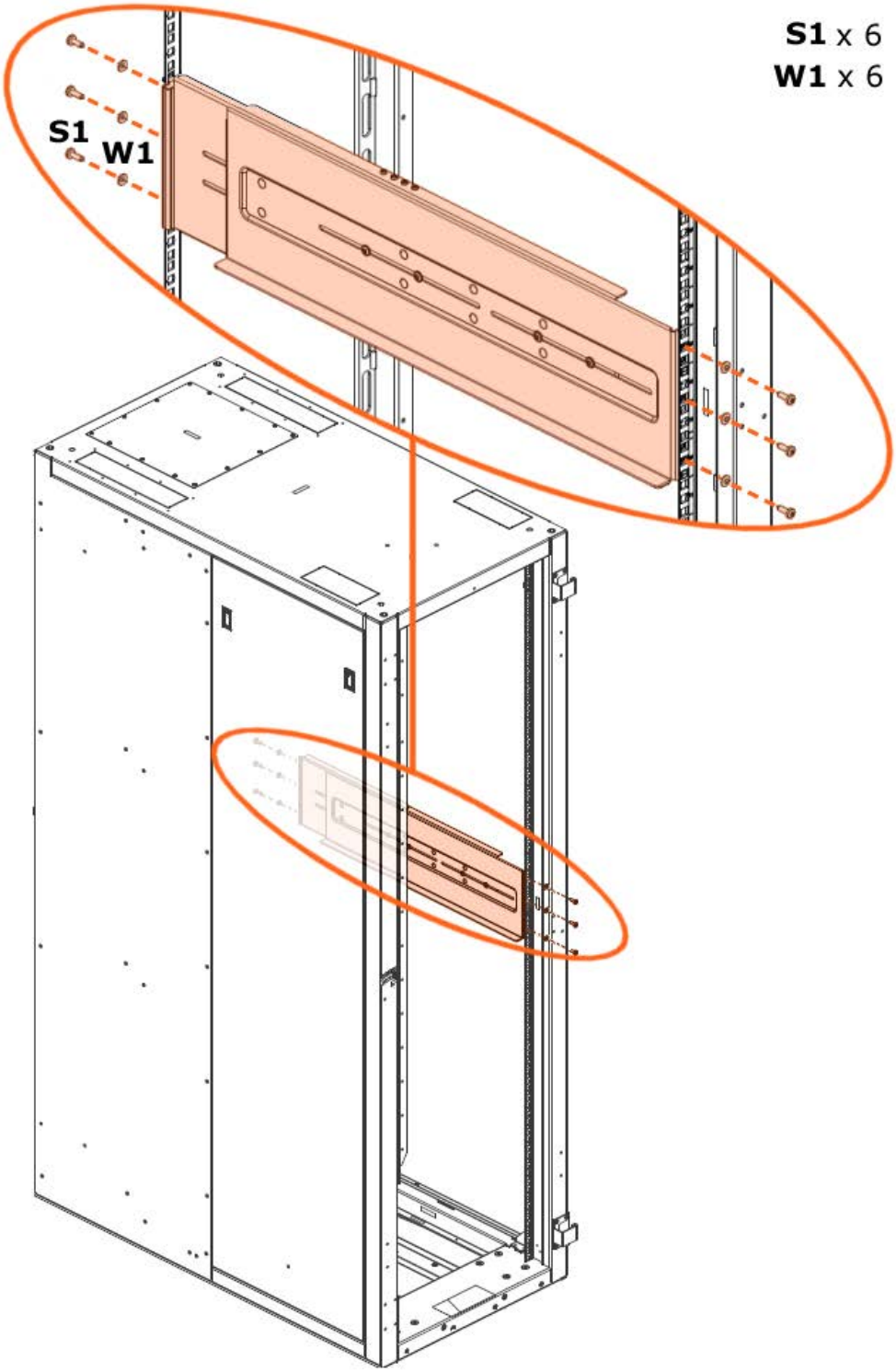

2.2.2. Installation des supports de fixation sur le serveur

1. Positionnez les supports de fixation

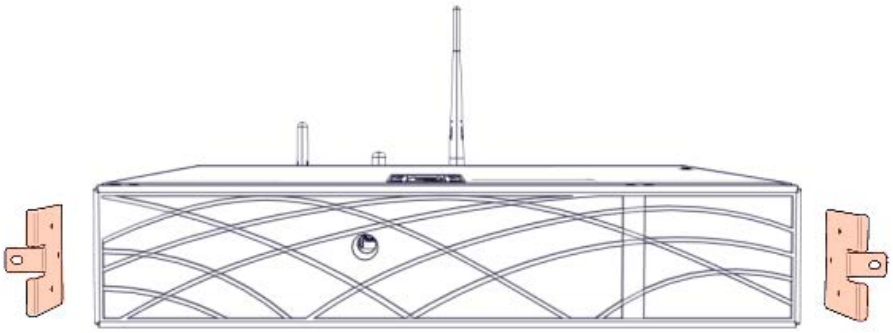

2. Vissez les vis

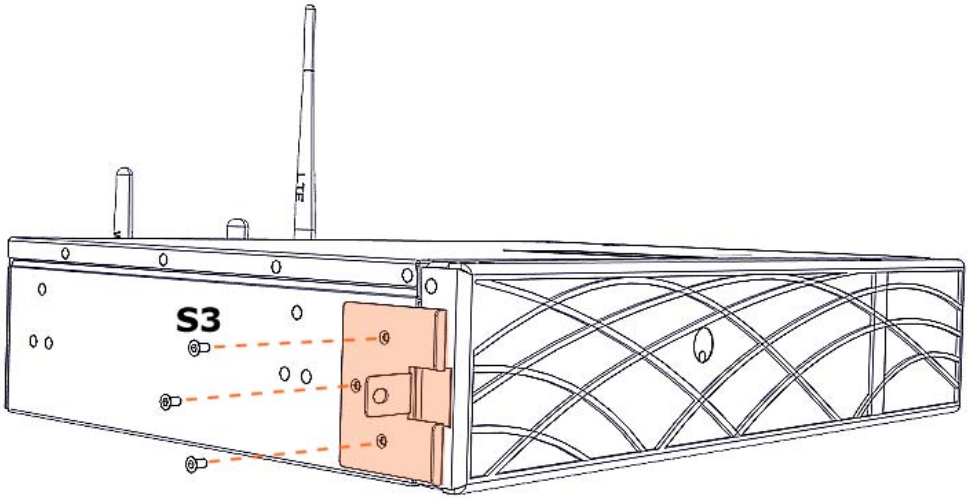

2.2.3. Installation du serveur

1. Insérez le serveur dans l'armoire

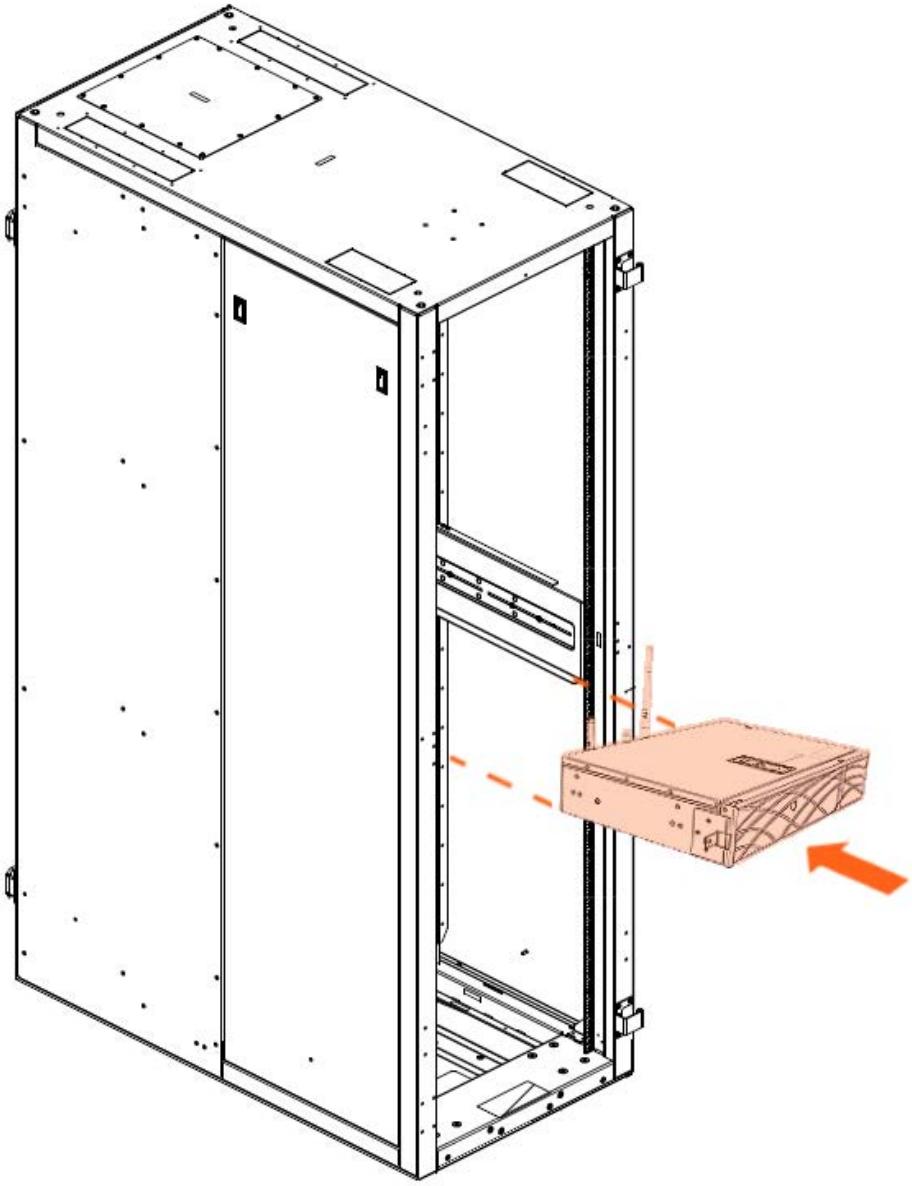

2. Fixer le serveur en place
   1. Pousser le serveur jusqu'au point d'arrêt.
   2. Vissez les vis et les rondelles

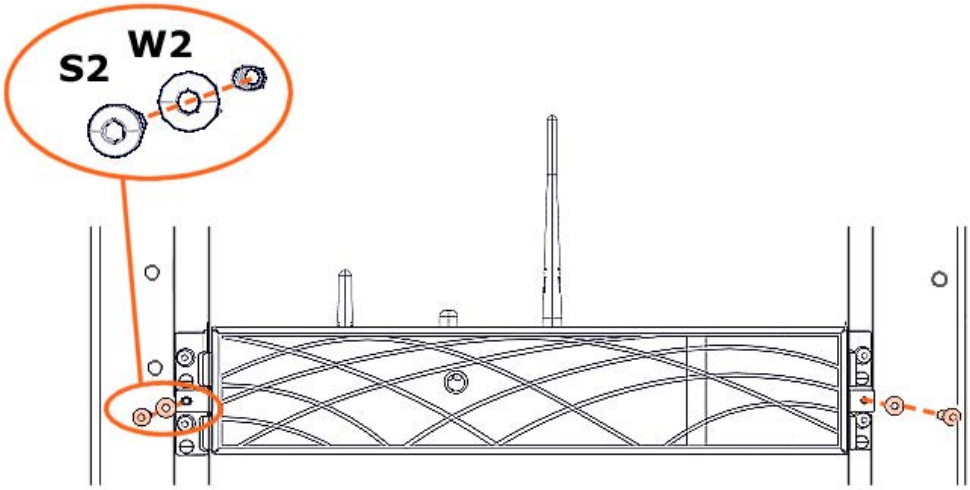

2.3. Installation du serveur sur une surface plane

Note Les images de la procédure suivante montre un serveur avec un bezel avant mais la procédure est identique pour un serveur avec une coque esthétique.

Coller les pieds adhésifs sous le serveur avant de l'installer sur une surface plane.

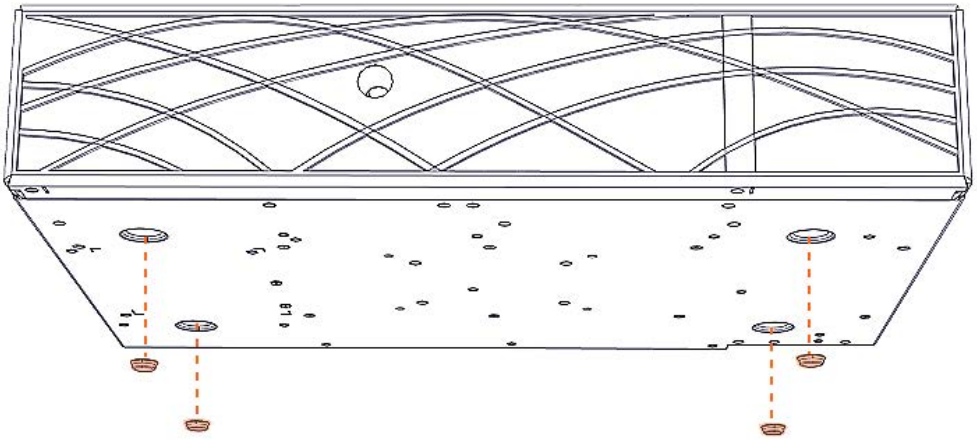

2.4. Installation du serveur sur un rail DIN

Note	Les images de la procédure suivante montre un serveur avec un bezel avant mais la procédure est identique pour un serveur avec une coque esthétique.

Vis et rondelles nécessaires

Voir	Annexe A Vis et rondelles

Outils nécessaires

- Tournevis Phillips
- Tournevis T20 Torx

Procédure

1. Assemblez le kit du rail DIN sur le serveur .

Serveur avec un bezel avant

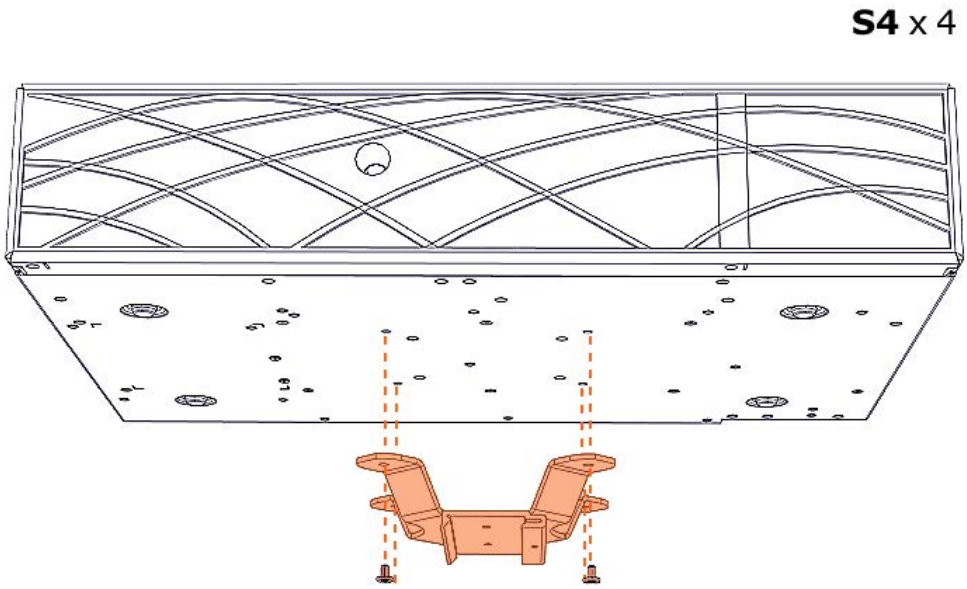

Serveur avec coque esthétique

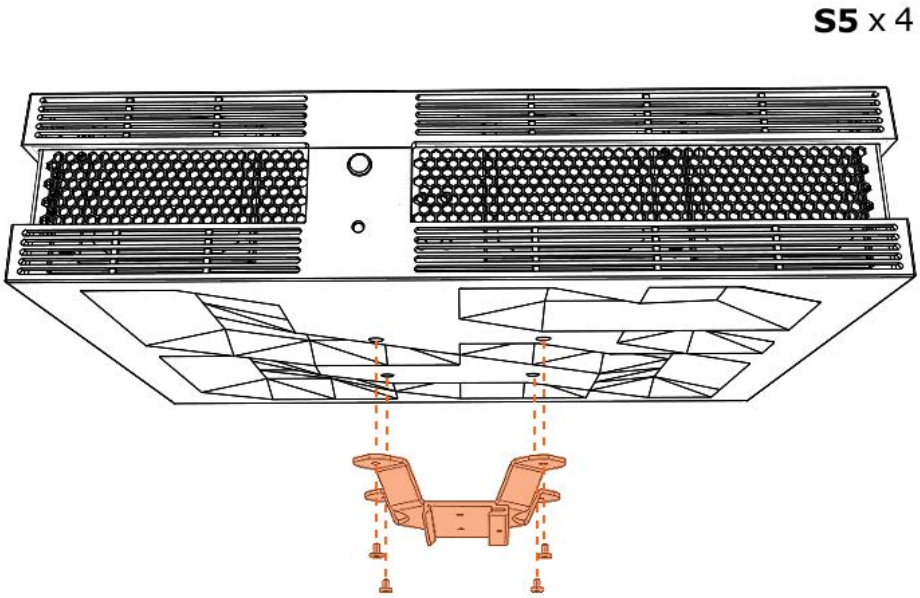

2. Tournez le serveur BullSequana Edge en position verticale.

3. Fixez le rail DIN au serveur BullSequana Edge en l'inclinant avec précaution.

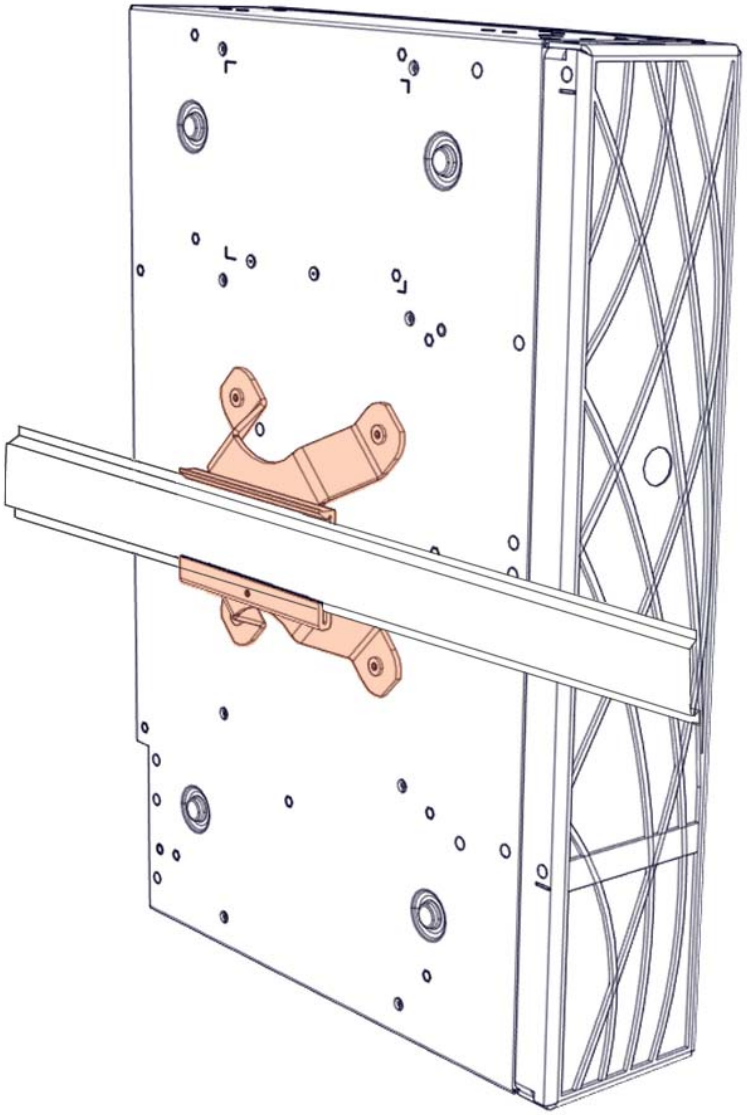

2.5. Installation du serveur sur un support VESA

W088 AVERTISSEMENT

W088 :

Pour assurer la bonne fixation du serveur au mur, il est recommandé d'utiliser des chevilles adaptées au type de mur et capables de supporter jusqu'à 30 kg.

Note	Les images de la procédure suivante montre un serveur avec un bezel avant mais la procédure est identique pour un serveur avec une coque esthétique.

Vis et rondelles nécessaires

Voir	Annexe A Vis et rondelles

Outils nécessaires

- Tournevis Phillips
- Tournevis Hex
- Perceuse
- Marteau

Procédure

1. Détachez la fixation à l'appareil de la fixation à la paroi
   1. Retirez la vis (C).
   2. Faites glisser la fixation à l'appareil (A) vers le haut pour la détacher de la fixation à la paroi (B).

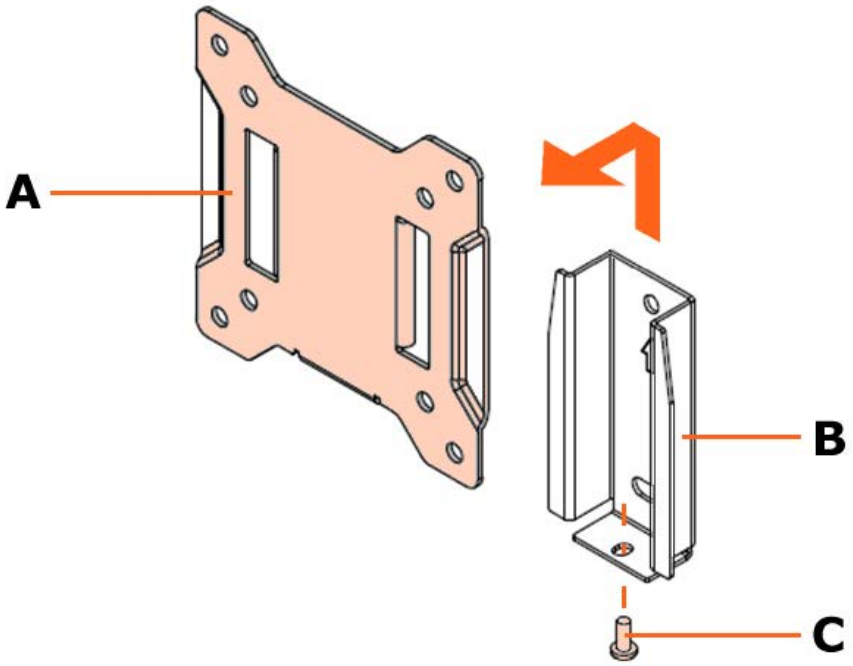

2. Installez la plaquette de fixation à la paroi

Sur une paroi en plâtre ou béton

1. Percez deux trous dans la paroi.
2. Installez la fixation sur la paroi avec les chevilles et les tirefonds.

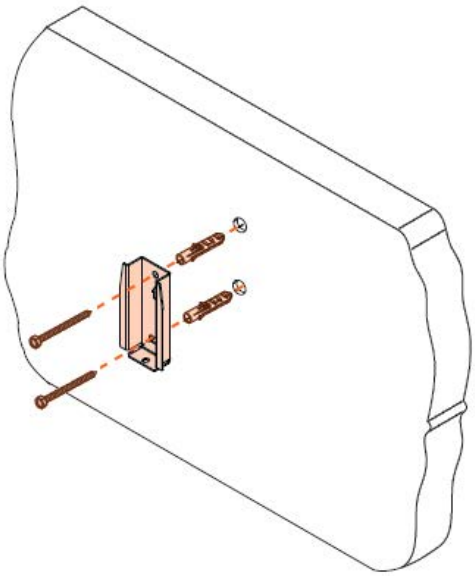

Sur une paroi en bois

1. Percez les trous dans la paroi.
2. Installez la fixation sur la paroi avec les tirefonds.

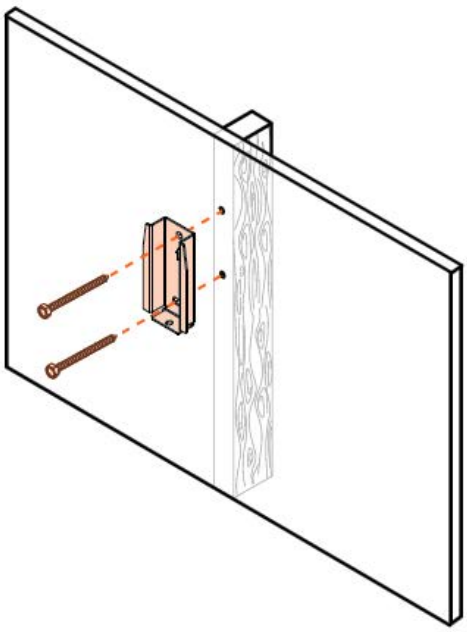

3. Installez la fixation à l'appareil sur le serveur

Serveur avec un bezel avant

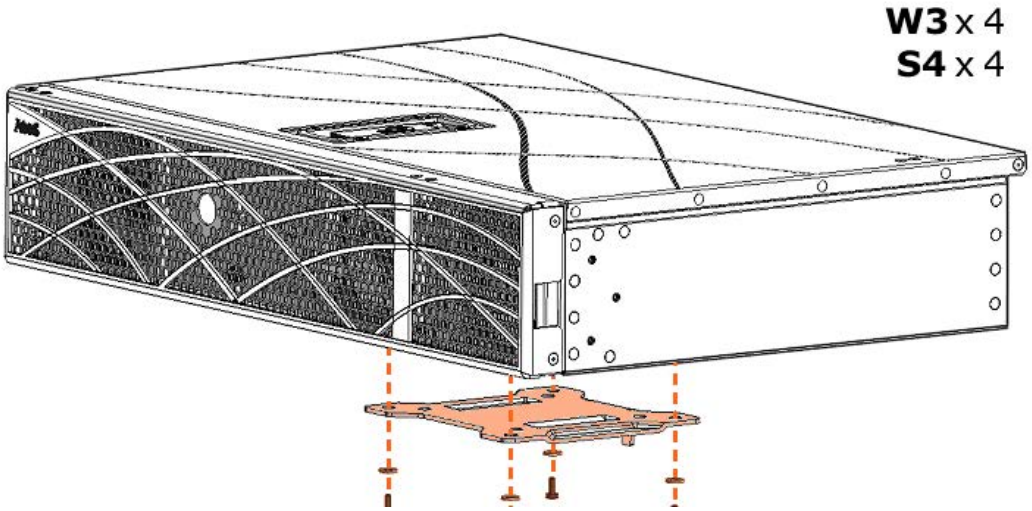

Serveur avec coque esthétique

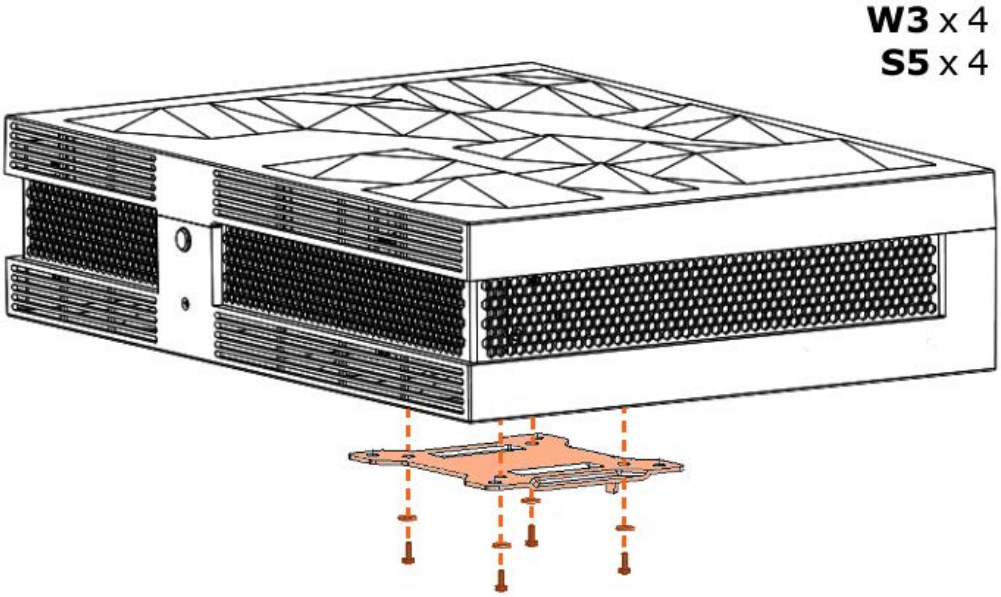

4. Installez le serveur sur la paroi
   1. Faites glisser la fixation installée sur le serveur vers le bas dans la fixation installée sur la paroi (B).
   2. Vissez la vis (C) pour maintenir le serveur en place.

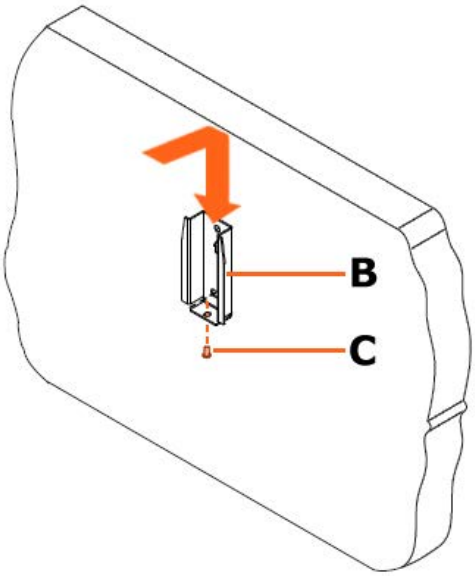

Annexe A. Vis et Rondelles

Cette annexe décrit toutes les vis et rondelles inclues dans la livraison.

Vis

Identifiant	Tête	Corps	Diamètre	Longueur	Description
S1			5 mm	8 mm	Vis à tête bombée M5x8
S2			5 mm	16 mm	Vis à tête bombée M5x16
S3			3 mm	6 mm	Vis à tête fraisée M3x6
S4			4 mm	6 mm	Vis à tête cylindrique M4x6
S5			4 mm	20 mm	Vis à tête bombée emprunte cruciforme noire M4x20
S6			4 mm	8 mm	Vis à tête bombée emprunte cruciforme noire M4x8

Rondelles

Identifiant	Tête	Corps	Diamètre	Description
W1			5 mm	Rondelle épaisseur 1mm M5 Ø12
W2			5 mm	Rondelle de contact médian M5
W3			4 mm	Rondelle de blocage conique M4

Bull Cedoc
357 avenue Patton
BP 20845
49008 Angers Cedex 01
FRANCE